Ventura

GPL 12-250

12+ років термін служби

- Області застосування: джерела безперебійного живлення (ДБЖ), системи зв'язку та телекомунікацій, медицина, енергетичні мережі розподілу, центри обробки даних, банки, заміські будинки, котли та насоси, охоронно-пожежні системи, системи відеоспостереження, системи контролю та управління доступом, світлові та звукові системи оповіщення, човни.
- Технологія AGM (Absorbent Glass Mat) - рідкий електроліт ввібраний у скловолоконний сепаратор
- Клапан надлишкового тиску підтримує всередині акумуляторів необхідний тиск для перебігу реакції рекомбінації (коефіцієнт рекомбінації більше 99%).
- Доливання води не потрібно протягом усього терміну служби.
- Можливий монтаж у горизонтальному та вертикальному положенні.
- Встановлення на кришку не допускається.

ТЕХНІЧНІ ДАНІ

Номінальна напруга, V	12
Термін служби не меньше, років	12
Номінальна ємність, C_{10} до 1.8V/ел, Аг	250.0
Внутрішній опір повністю зарядженої батареї, мОм	2.5
Середньомісячний саморозряд, не більше...%	2.0
Максимальний зарядний струм, А	$0.25C_{10}$
Діапазон робочих температур, °C	-20...+50
Напруга заряду, V: -режим постійного підзаряду -циклічний режим	 13.6-13.8 14.4-14.8
Вага (+/-3%),кг	71.0

РОЗРЯД ПОСТІЙНИМ СТРУМОМ, А (25°C)

Кінцева напруга, V/елемент	Час розряду							
	10хв	15хв	30хв	1 г	2 г	5 г	10 г	20 г
1.60	500.0	390.0	246.0	148.5	89.00	42.90	25.70	13.25
1.65	487.0	379.0	240.0	145.5	88.00	42.50	25.55	13.18
1.70	470.0	367.0	232.0	142.5	86.00	42.05	25.40	13.09
1.75	450.0	353.0	223.0	137.5	83.00	41.65	25.46	13.00
1.80	425.0	332.0	210.0	131.5	80.00	41.20	25.00	12.90

РОЗРЯД ПОСТІЙНОЮ ПОТУЖНІСТЮ, Вт/елемент (25°C)

Кінцева напруга, V/елемент	Час розряду							
	10хв	15хв	30хв	1 г	2г	5 г	10 г	20 г
1.60	853.0	690.0	450.0	265.0	162.0	80.40	49.47	25.76
1.65	833.0	671.0	440.0	260.0	161.0	79.50	49.38	25.70
1.70	805.0	653.0	427.0	255.0	159.0	78.70	49.26	25.63
1.75	775.0	631.0	412.0	247.0	157.0	77.60	49.13	25.56
1.80	730.0	605.0	397.0	237.0	155.0	76.30	48.90	25.43

Габаритні розміри, мм

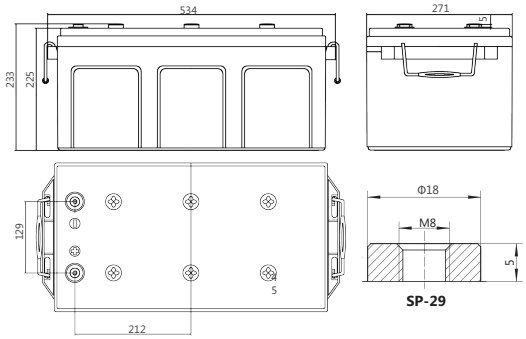

Примітка: наведені середні значення, отримані протягом трьох циклів заряду/розряду
Виробник залишає за собою право вносити зміни у зв'язку з заходами щодо оптимізації типів.

Shandong Sacred Sun Power Sources Co.,Ltd
No.1 Shengyang Road, Qufu, Shandong, 273100, China

ISO9001 ISO14001 ISO18001 SA8000